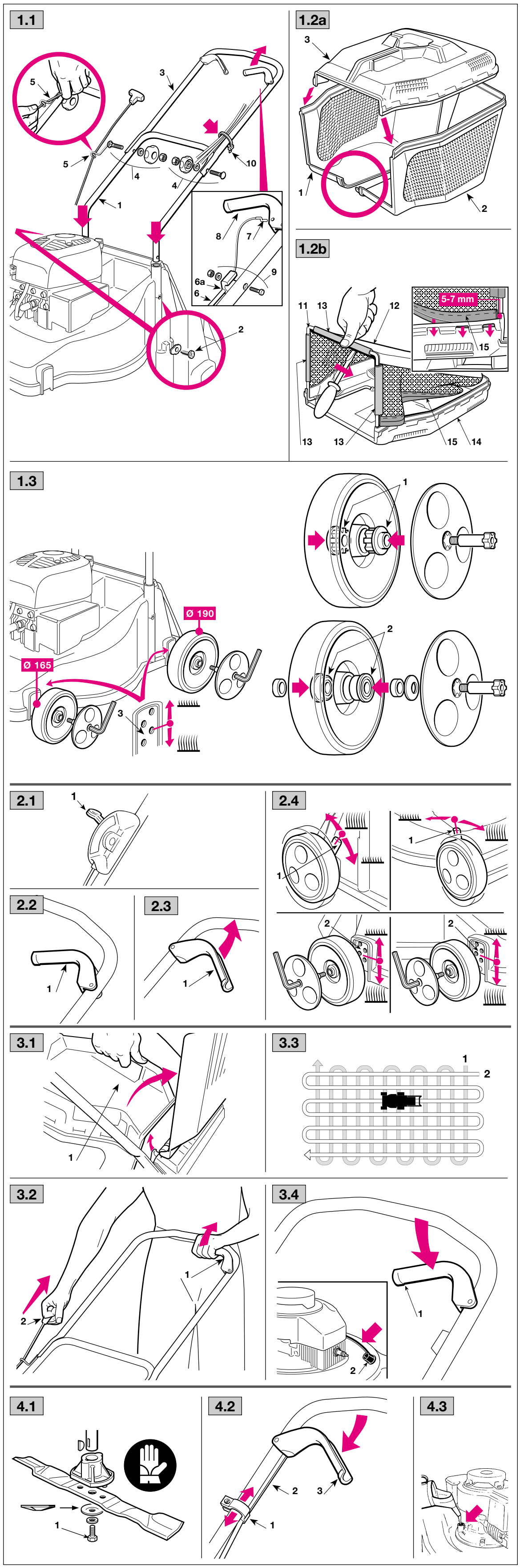

NO REGLER FOR BRUK

1. AVSLUTTE MONTERING

MERK: Det kan forekomme at maskinen leveres med enkelte komponenter ferdig monterte.

1.1 Sett den nedre delen av håndtaket (1) i hullene på rammen og fest den med de vedlagte skruene (2) og skivene.
Monter den øvre delen (3) ved hjelp av de vedlagte skruene (4), og kontroller at fjæra (5) som styrer startsnoren er i riktig stilling.

På noen modeller: koble kabelen til motorbremsen (6) ved å hekte enden (7) på vaieren til det egnede hullet på kontrollspaken (8). Sett deretter kabelens festemekanisme (6a) fast til håndtaket ved hjelp av skruene (9), som angitt.

Fest kontrollkablene med klemmene (10).

1.2a **Ved stiv sekk:** Sett sekkens to sidedeler (1) og (2) sammen og monter den øvre delen (3) ved å sette alle kantene inni hverandre.

1.2b **Ved sekk av plast og tøy:** Rammen (11) føres inn i sekken (12) og festes i alle plastprofiler (13) med en skrutrekker, som vist på figuren.
Hold plastdelen opp ned (14) og sett tøyets ytterkant (15) inn i åpningen på plastdelen (14) med start 5–7 mm fra endene.

1.3 **Kun modeller uten spaker for regulering av skjærehøyden.**

Sett sammen hjulene i rekkefølgene som vist; type med bøssinger (1) eller lager (2).
Sett på hjulene på rammen, og velg et passende hull (3) ut fra ønsket skjærehøyde.

2. BESKRIVELSE AV KONTROLLENE

2.1 Forgasseren (hvis den finnes) er styrt av spaken (1). Spakens posisjoner er angitt på det tilsvarende skiltet.
På enkelte modeller har motoren konstant hastighet, og har derfor ikke behov for forgasser.

2.2 Knivens brems er styrt av spaken (1) som må holdes mot håndtaket for start og så lenge gressklipperen er i bruk. Motoren stopper så snart spaken slippes.

2.3 På trekkmodellene skjer framdriften av gressklipperen ved å føre spaken (1) i retning håndtaket. Gressklipperen slutter å gå framover idet spaken slippes.

2.4 Skjærehøyden reguleres av de dertil bestemte spakene (1).
På noen modeller oppnås justeringen ved å sette på hjulene i passende hull (2).
De fire hjulene må reguleres med samme høyde.

HØYDEJUSTERINGEN MÅ KUN GJØRES NÅR KNIVEN ER OPPSTANSET.

3. KLIPPE GRESSE

3.1 Hev steinskjermen og fest sekken riktig (1), som vist på figuren.

3.2 Følg instruksjonsboken for å starte motoren. dra knivens bremsespak (1) mot håndtaket og rykk bestemt i startsnoren (2).

3.3 Gressmatten kommer til å få et bedre utseende hvis gresset alltid klippes i samme høyde og vekselsvis i begge retninger.

3.4 Man skal slippe bremsespaken (1) og koble ut tennpluggens hette (2) når arbeidet er slutt.
VENT TIL KNIVBLADET STANSER før du utfører inngrep på klipperen.

4. RUTINEVEDLIKEHOLD

VIKTIG - Periodemessig og nøye vedlikehold er av største viktighet for å opprettholde maskinens opprinnelise ytelse og sikkerhet over tid.

1) Ta bestandig på solide arbeidshansker ved rengjøring, vedlikehold og innstilling av maskinen.
2) Rengjør maskinen godt med vann etter hver bruk; fjern rester av gress og skitt som har samlet seg på innsiden av chassiet for å hindre at disse tørker inn og lager problemer ved fremtidig oppstart.
3) Snu maskinen dersom det er nødvendig med tilgang til undersiden, men bare i den retningen som motorens bruksansivning angir, og følg ellers instruksjonene.

4.1 Er det nødvendig å gjøre noe med kniven, skal den monteres tilbake som vist på bildene. Kontroller at midtskruen (1) er skikkelig dratt til, dreiemoment er 35-40 Nm (3,5-4,0 kgm).

4.2 På trekkmodellene må reguleringsanordningen (1) stilles på en slik måte at vaieren (2) løsner en smule med spaken(3) i nøytral posisjon.

4.3 Kontroller oljenivået og etterfyll i henhold til instruksjonene i motorhåndboken.

Ta kontakt med forhandleren din hvis det skulle oppstå tvil eller problemer.

FI KÄYTTÖMÄÄRÄYKSET

1. KOKOONPANON TÄYDENNYS

HUOM – Kone voidaan toimittaa jotkut osat valmiiksi asennettuina.

1.1 Työnnä aukkoihin varren oikea (1) ja vasen (2) alaosa ja kiinnitä ne varusteisiin kuuluvilla ruuveilla.
Asenna yläosa (3) mukana olevien ruuvien (4) avulla ja huolehdi käynnistysköyden ohjausjousien (5) oikeasta asennosta.

Joissakin malleissa: yhdistä moottorijarrun johto (6) kytkemällä terän päätekappaleen (7) ohjausvivussa olevaan reikään (8). Kiinnitä sitten johdon tuki (6a) varteen ruuveilla (9) kuten näytetty.

Kiinnitä ohjainten johdot siteiden (10) avulla.

1.2a **Jäykän säkin ollessa kyseessä:** yhdistä säkin molemmat sivupuolet (1) ja (2). Asenna säkin yläosa (3) kiinnittämällä kaikki kehystangot oikein.

1.2b **Muovi- ja kangassäkin ollessa kyseessä:** työnnä runko (11) säkkiin (12) ja kiinnitä kaikki muoviprofiilit (13) ruuvimeisselin avulla, niin kuin kuvassa. Muoviosan (14) ollessa ylösalaisin: aseta kangassäkin kehyksen reuna (15) muoviosan uraan (14) aloittaen 5–7 mm etäisyydeltä päista.

1.3 **Ainoastaan mallit, joissa ei ole leikkuukorkeuden säätövipua.**

Asenna pyörät paikalleen noudattaen kuvissa esitettyjä ohjeita joko holkeilla (1) tai laakereilla (2) varustetuille malleille.
Pyörien kiinnityksessä runkoon, käytä yhtä (3), eri leikkuukorkeuksien säätelyyn edeltäpäin määrättyä aukkoa.

2. SÄÄDINTEN SELITYS

2.1 Kaasutus (jos varustettu) säädetään vivun avulla (1). Vivun asennot on osoitettu sitä koskevassa laatassa.
Joihinkin malleihin on asennettu moottori, joka käy aina samalla nopeudella, ilman että kaasutinta tarvitaan.

2.2 Terän jarru toimii vivulla (1), joka tulee pitää vartta vasten käynnistyksessä ja ruohonleikkurin ollessa toiminnassa. Moottori pysähtyy, kun vipu vapautetaan.

2.3 Malleissa, joissa on itseveto, ruohonleikkuri etenee viemällä vivun (1) kohti kädensijaa. Ruohonleikkuri pysähtyy, kun vipu vapautetaan.

2.4 Ruohon leikkuukorkeus säädetään vivun (1) avulla. Joissakin malleissa tämä säätö suoritetaan asettamalla pyörät haluttua korkeutta vastaaviin reikiin (2).
Kaikki pyörät tulee säätää samalle korkeudelle.
SUORITA TOIMENPIDE LEIKKUUTERÄN OLLESSA PYSÄHTYNEENÄ.

3. RUOHONLEIKKAUS

3.1 Nosta kivisuojaa ja kiinnitä säkki (1) oikein, kuvan osoittamalla tavalla.

3.2 Käynnistyksessä seuraa moottorin ohjekirjan neuvoja. Vedä siis terän jarrun vipua (1) vartta vasten ja vedä voimakkaasti käynnistysköydestä (2).

3.3 Ruohokentästä tulee kauniimpi jos ajat ruohon aina saman korkuiseksi ja vuorotellen kahteen suuntaan.

3.4 Työn päätyttyä, vapauta jarrun vipu (1) ja irrota sytytystulpan suojus (2).
ODOTA, ETTÄ TERÄ PYSÄHTYY, ennen minkään toimenpiteen suorittamista.

4. JOKAPÄIVÄINEN YLLÄPITO

TÄRKEÄÄ – Säännöllisesti ja huolellisesti suoritettu huolto on välttämätön koneen turvallisuuden ja oikean toiminnan takaamiseksi ja säilyttämiseksi.

1) Käytä aina tukevia työkäsineitä suorittaessasi koneen puhdistus-, huolto- tai säätötoimenpiteitä.
2) Puhdista kone huolellisesti vedellä aina käytön jälkeen, poistaen alustan sisään kerääntyneet ruohon jäännökset ja muta, jotka kuivuessaan saattavat vaikeuttaa seuraavaa käynnistystä.
3) Mikäli joudutaan käsittelemään koneen takaosaa, tulee konetta kallistaa ainoastaan moottorin ohjekirjasessa esitetyltä sivulta, kirjasen ohjeiden mukaisesti.

4.1 Terää huoltaessasi, asenna se uudelleen noudattaen tarkkaan kuvan ohjeita ja muista kiristää keskusruuvi (1) tiukkaan arvolle 35-40 Nm (3,5-4,0 kgm).

4.2 Malleissa, joissa on itseveto, läppä (1) on säädettävä niin, että terä (2) on hieman löysä vivun (3) ollessa vapautettuna.

4.3 Tarkista öljyn taso ja jos tarpeellista lisää öljyä moottorin ohjekirjan antamien neuvojen mukaisesti.

Minkä tahansa epäilyn tai ongelman ilmetessä, ota yhteys lähimpään Palvelupisteeseemme tai Jälleenmyyjään.

SV ANVÄNDNINGSREGLER

1. AVSLUTA MONTERINGEN

ANMÄRKNING – Maskinen kan levereras med vissa komponenter redan monterade.

1.1 För in handtagets högra (1) och vänstra (2) underdelar i respektive öppningar och fäst med tillbehöriga skruvar. Montera den övre delen (3) med hjälp av de tillhörande skruvarna (4), kontrollera att startlinans styrfjädrar (5) står korrekt.

På vissa modeller: anslut motorbromsens (6) kabel genom att haka fast kabeluttaget (7) i det avsedda hålet på kontrollspaken (8); därmed så fixera enligt indikationerna sladdens stöd (6a) till handtaget med hjälp av skruvarna (9).

Fäst kommandokablarna med klämmorna (10).

1.2a **Vid styv säck:** montera säckens två sidodelar (1) och (2).
Montera sedan säckens övre del (3) genom att korrekt haka fast samtliga kantlister.

1.2b **Vid säck av plast och tyg:** för in ramen (11) i säcken (12) och haka i samtliga plastprofiler (13) med hjälp av en skruvmejsel enligt figuren.
Håll delen i plast (14) upp och ned stick in säckens ytterkant (15) i plastdelens (14) skåra. Börja 5–7 mm från änden.

1.3 **Endast för modeller utan regleringsspak av skärhöjd.**

Montera tillbaka hjulen enligt sekvensen som indikeras i figuren för typen med lagerskål (1) eller med lager (2).
Fäst hjulen i en av öppningarna på ramen, vilka är avsedda för (3) de olika klipphöjderna.

2. BESKRIVNING AV KOMANDON

2.1 Förgasaren (om sådan finns) kontrolleras av spaken (1), vars lägen är angivna på den aktuella skylten.
Några modeller är försedda med motor med fast varvtal. Förgasaren är därför ej installerad.

2.2 Knivbromsen drivs av spaken (1). Vid start och användning av apparaten, ska spaken hållas intryckt mot handtaget. Motorn stannar så snart spaken släpps.

2.3 På de självgående modellerna körs gräsklipparen framåt genom att spaken (1) dras mot handtaget.
Gräsklipparen stannar så snart spaken släpps.

2.4 Klipphöjdens inställning erhålls med hjälp av de speciella spakarna (1). På vissa modeller erhålles denna inställning genom att hjulen ställs in i respektive hål (2). Samtliga hjul måste stå på samma höjd.
UTFÖR DETTA INGREPP MED STILLASTÅENDE KNIV.

3. GRÄSKLIPPNING

3.1 Lyft stenskyddet och haka fast den styva säcken (1) ordentligt enligt bilden.

3.2 Följ instruktionsboken för att starta motorn. Dra i knivens bromsspak (1) mot handtaget och dra bestämt i startlinan (2).

3.3 Gräsmattan kommer att få ett bättre utseende om gräset alltid klipps i samma höjd och växelvis i båda riktningarna.

3.4 När arbetet är slut, släpp bromsspaken (1) och ta bort tändstiftets hätta (2).
VÄNTA TILLS KNIVEN STANNAT innan andra åtgärder vidtas på gräsklipparen.

4. RUTINUNDERHÅLL

VIKTIGT – Regelmässigt och noggrant underhållsarbete är nödvändigt för att över tid bibehålla säkerhetsnivån och maskinens ursprungliga prestationer.

1) Sätt på Er robusta skyddshandskar före alla slags ingrepp för rengöring, underhållsarbete eller justeringar på maskinen.
2) Efter all klippning så gör rent maskinen med vatten; ta bort alla gräsrester och lera som samlats inuti chassit för att undvika att den torkar in som kan göra det svårare att starta maskinen nästa gång.
3) Ifall man måsta komma åt de nedre delarna så luta endast maskinen vid den sida som indikeras i motorns instruktionshäfte, och genom att följa dess anvisningar.

4.1 Om ingrepp är nödvändiga på kniven, ska den monteras tillbaka enligt beskrivning på bilden samt kontrollera, att mittskruven (1) är åtdragen på ett värde av 35-40 Nm (3,5-4,0 kgm).

4.2 För modellerna utan fjäder ska justeringsanordningen (2) ställas in på ett sådant sätt att tråden (3) är något lös när spaken (4) befinner sig i viloläge.

4.3 Kontrollera oljenivån och fyll på enligt instruktionerna i motorns handbok.

Kontakta din återförsäljare om du behöver ytterligare information.

DA BRUGSANVISNINGER

1. MONTERINGSANVISNING

BEMÆRK – Maskinen kan leveres med nogle komponenter, der allerede er monteret.

1.1 Indfør den nederste del af håndtaget (1) i hullerne på stellet og fastskru den med de medfølgende skruer (2) og bolte.
Montér håndtagets øverste del (3) ved hjælp af de vedlagte skruer (4). Tjek, at startsnorens styrefjeder (5) er i den korrekte stilling.

På nogle modeller: Forbind motorbremsens kabel (6) ved at koble trådens ende (7) ind i hullet (8) på styrehåndtaget. Fastgør derefter kabelholderen (6a) til håndtaget ved hjælp af skruerne (9) som angivet.

Fastgør kontrolkablerne ved hjælp af klemmerne (10).

1.2a **Ved stiv opsamlerpose:** forbind græsopsamlerposens to sidekomponenter (1) og (2) og montér herefter den øverste del (3), idet samtlige kantlister fastlåses korrekt.

1.2b **Ved opsamlingspose af stof og plast:** stik rammen (11) i posen (12) og hægt alle plastprofiler (13) fast ved hjælp af en skruetrækker som vist på figuren.
Vend plastdelen (14) på hovedet, indsæt stofdelens yderkant (15) i rillen på plastdelen (14). Start 5–7 mm fra enderne.

1.3 **Kun for modeller uden justeringshåndtag for klippehøjde.**

Montér hjulene i overensstemmelse med den rækkefølge, der er angivet i figurerne for typen med bøsninger (1) eller lejer (2).
Hjulene monteres på stellet ved anvendelse af et af hullerne (3) til justering af klippehøjden.

2. BESKRIVELSE AF STYRINGERNE

2.1 Gashåndtaget (hvis monteret) kontrolleres af grebet (1). Grebets stillinger er vist i den pågældende plade.
Nogle modeller er udstyret med motor med fast omdrejningstal. Gashåndtaget er derfor ikke installeret.

2.2 Knivbremsen drives af grebet (1). Ved start og anvendelse af klipperen, skal grebet holdes indtrykket mod håndtaget. Motoren standser, så snart grebet slippes.

2.3 På de selvkørende modeller kan man køre plæneklipperen fremad ved at flytte grebet (1) mod håndtaget. Plæneklipperen standser, så snart grebet slippes

2.4 Klippehøjden indstilles ved at flytte grebene (1). På visse modeller foretages denne justering ved at anbringe hjulene i det tilhørende hul (2).
Klippehøjden skal være den samme på alle fire hjul.
KNIVEN SKAL VÆRE HELT STANDSET, NÅR KLIPPEHØJDEN INDSTILLES.

3. ARBEJDE MED PLÆNEKLIPPEREN

3.1 Løft beskyttelsespladen og fastgør den stive opsamlerpose (1) som vist i figuren.

3.2 Følg vejledningen for at starte motoren; træk bremsgrebet (1) mod håndtaget og træk hårdt i startsnoren (2).

3.3 For at opnå det bedste resultat af klipningen, anbefales det at anvende den samme klippehøjde og at skifte køreretning.

3.4 Efter brug slippes bremsegrebet (1) og tændrørsledningen (2) tages ud.
VENT, TIL KNIVEN ER STANDSET, inden der foretages et hvilket som helst indgreb.

4. VEDLIGEHOLDELSE

VIGTIG – En regelmæssig og omhyggelig vedligeholdelse er uundgåelig for at fastholde maskinens sikkerhedsniveauer og ydelser gennem tiden.

1) Bær stærke arbejdshandsker, inden De foretager et hvilket som helst rensnings-, vedligeholdelses- eller justeringsindgreb på maskinen.
2) Vask maskinen omhyggeligt efter hver klipning; fjern de græsrester eller det mudder, som eventuelt har ophobet sig inde i chassiset for at undgå, at det tørrer og vanskeliggør den efterfølgende start.
3) For at få adgang til den nederste del, skal maskinen udelukkende skråstilles på den side, der er angivet på motorens hæfte, og de pågældende anvisninger skal følges

4.1 Efter eventuel afmontering eller reparation af kniven, skal denne monteres i den rækkefølge som vist, og vær opmærksom på, at stramme den centrale skrue godt (1) med værdi på 35-40 Nm (3,5-4,0 kgm).

4.2 På de selvkørende modeller skal registret (1) justeres således, at kablet (2) er en smule løst, når grebet (3) er i hvile.

4.3 Kontroller oliestanden og påfyld olie ifølge angivelserne i betjeningsvejledningen.

I tilfælde af tvivl eller spørgsmål, er du velkommen til at kontakte din forhandler.

CS POKYNY K POUŽITÍ

1. SESTAVENÍ SEKAČKY

POZNÁMKA – Sekačka může být dodána s předmontovanými díly.

1.1 Umístěte do otvorů chassis dolní část rukojeti (1) a upevněte ji pomocí šroubů (2) a tvarovaných kruhových podložek z vybavení.
Namontujte horní část (3) s použitím šroubů (4) z příslušenství a dbejte přitom na správné umístění vodícího spirály (5) startovacího lanka.

U některých modelů: připojte lanovod motorové brzdy (6) uchycením koncovky (7) lanka do příslušného otvoru v ovládací páce (8). Nyní připevněte úchytku lanovodu (6a) k rukojeti šrouby (9) naznačeným způsobem.

Připevněte lanovody použitím stahovacích pásek (10).

1.2a **V případě, že sběrný koš je celoplastový:** Spojte navzájem oba vnější prvky (1) a (2) sběracího koše, potom namontujte horní část (3) a přesvědčte se, že všechny obvodové profily pevně zapadly.

1.2b **V případě, že sběrný koš je z plastu a z plátna:** Nejprve je třeba vložit rám (11) do plátna (12) a pak zachytit všechny plastové okraje (13). Jak je to znázorněno na obrázku, je vhodné při tomto úkonu použít šroubovák. S obrácenou umělohmotnou částí (14), vložte důkladně obvodový okraj (15) plátěné části do drážkování umělohmotné části (14), začněte 5–7 mm od konce.

1.3 **Jen pro modely bez regulačních páček pro výšku řezu.**

Předmontujte kola podle postupu indikovaného na obrázcích podle typu buď pomocí pouzder (1) nebo ložisek (2) .
Pro montáž kol na chassis použijte jeden z otvorů (3) které jsou připravené pro rozdílnou výšku řezu.

2. POPIS OVLÁDÁNÍ

2.1 Plyn je řízený páčkou (1) (je-li namontována).
Polohy této páčky jsou znázorněné na příslušném štítku. Některé modely mají předem nastavené otáčky motoru a plynová páčka není u těchto typů potřebná.

2.2 Brzda nože je řízená pákou (1), která musí být držená proti rukojeti při startování a během provozu sekačky. Po uvolnění páky se motor okamžitě zastaví.

2.3 U modelů s pohonem dochází k posunu sekačky tlačením páky (1) proti rukojeti.
Po uvolnění páky se pohon vyřadí z činnosti.

2.4 Seřízení výšky sekání se provádí pomocí příslušných páček (1).
U některých modelů je nastavení prováděno přemístěním koleček do odpovídajícího otvoru (2).
Všechna čtyři kolečka musí být nastavená ve stejné výšce.
NASTAVOVÁNÍ VÝŠKY SEKÁNÍ PROVÁDĚJTE POUZE PŘI ZASTAVENÉM NOŽI.

3. SEKÁNÍ TRÁVY

3.1 Zvedněte ochranný kryt a nasaďte správně sběrací koš (1), jak je to znázorněno na obrázku.

3.2 Při startování se řiďte instrukcemi návodu k obsluze motoru, takže přitáhněte páku brzdy nože (1) k rukojeti a prudce zatáhněte za držadlo startovací šňůry (2).

3.3 Lepšího vzhledu posekaného trávníku dosáhnete, když plochu posekáte při stejně nastavené výšce sekání nejprve podélně a pak příčně.

3.4 Po dokončení práce uvolněte páku brzdy (1) a odpojte koncovku zapalovací svíčky (2).
POČKEJTE, AŽ SE ZASTAVÍ NŮŽ, dříve než provedete jakoukoli manipulaci se sekačkou.

4. BĚŽNÁ ÚDRŽBA

DŮLEŽITÉ – Pravidelná a pečlivá péče o sekačku je nezbytná pro zachování výkonu a bezpečnosti stroje.

1) Během práce na sekačce (čistění, údržby, seřizování) používejte pracovní rukavice.
2) Co nejdříve po skončení práce vyčistěte skříň sekačky vodou od nánosu posekané trávy a prachu. Pokud nános zaschne, může způsobit obtíže při následném použití sekačky.
3) Pokud potřebujete získat přístup ke spodní straně skříně sekačky, překlopte sekačku dozadu na rukojeti nebo tak, jak je popsáno v samostatné příručce k obsluze motoru.

4.1 V případě manipulace s nožem, při jeho montáži, postupujte podle pořadí uvedeném na obrázku, dávejte přitom pozor na dotažení centrálního šroubu (1) s momentem utažení 35-40 Nm (3,5-4,0 kgm).

4.2 U modelů s pohonem musí být šoupátko (1) seřízeno tak, aby byl vodič (2) s pákou (3) v klidové poloze lehce uvolněn.

4.3 Kontrolujte hladinu oleje a doplňujte jej podle návodu k obsluze motoru.

V případě jakýchkoli nejasností či problémů neváhejte a kontaktujte nejbližší Servisní středisko nebo Vašeho prodejce.

71503850/0

VIKTIG: Les nøye instruksjonene i motorhåndboken før motoren startes for første gang.
ADVARSEL! Sjekk oljenivået før du starter klipperen.

VIKTIGT: Läs uppmärksamt instruktionerna i motorns handbok, innan motorns sätts igång för första gången.
VARNING! Innan start så kontrollera oljenivån.

VIKTIGT: Før motoren tages i brug for første gang, bør den medfølgende vejledning læses omhyggeligt.
ADVARSEL! Tjek olieniveauet før start.

TÄRKEÄÄ: Lue tarkasti moottorin käyttöohjekirjan säännöt ennen kuin käynnistät moottorin ensimmäisen kerran.
VAROITUS! Tarkista öljyn pinnan taso ennen koneen käynnistämistä.

DŮLEŽITÉ: Předtím, než poprvé nastartujete motor, pročtěte si pečlivě návod k obsluze motoru.
UPOZORNĚNÍ! Zkontrolujte úroveň oleje před uvedením sekačky do chodu.

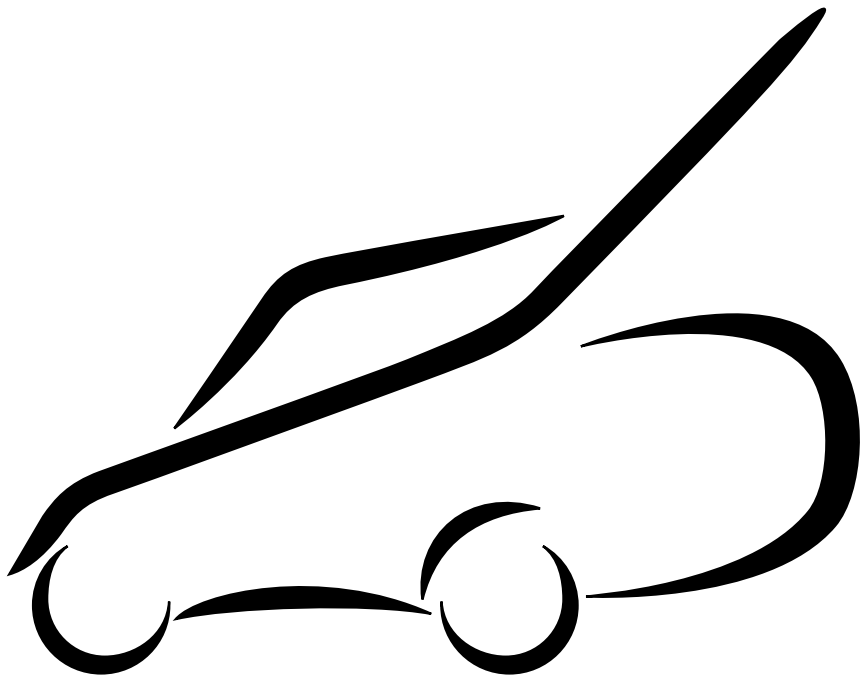

GRESSKLIPPER • GRÄSKLIPPARE
PLÆNEKLIPPER • RUOHONLEIKKURI
SEKAČKA NA TRÁVU

NO INSTRUKSJONSBOK
SV BRUKSANVISNING
DA BRUGSANVISNING
FI KÄYTTÖOHJEET
CS NÁVOD K POUŽITÍ

GGP ITALY SPA • Via del lavoro,6 • **I-31033 Castelfranco Veneto (TV) - ITALY**

Realizzazione: EDIPROM - Bergamo

MASKINENS IDENTIFIKASJONSPLATE
MASKINENS IDENTIFIERINGSEITKETT
MASKINENS IDENTIFIKATIONSETIKET
KONEEN TUNNISTELAATTA
IDENTIFIKAČNÍ ŠTÍTEK STROJE

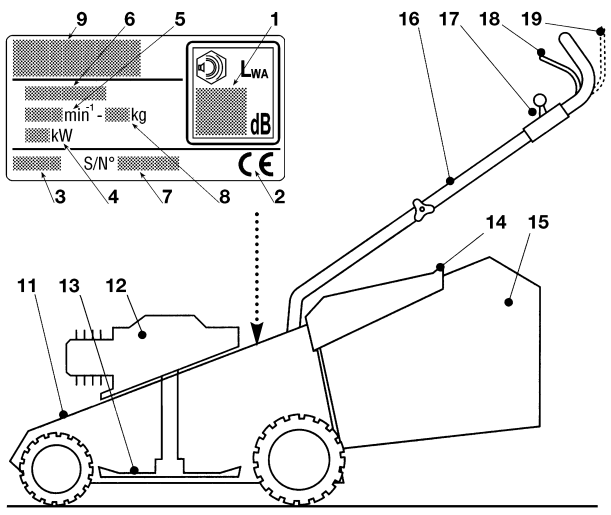

1. Lydtryk i overensstemmelse med EU-direktiv 2000/14/CE
2. Overensstemmelsesmerke i henhold til EU-direktiv 98/37
3. Fabrikationsår
4. Effekt
5. Motorens omdrejningshastighed pr. min.
6. Type af plæneklipper
7. Serienummer
8. Vægt/kg (hvis over 25kg)
9. Fabrikantens navn og adresse

11. Chassis
12. Motor
13. Kniv
14. Beskyttelsesplade
15. Opsamlingspose
16. Håndtag
17. Gashåndtag
18. Bremsehåndtag
19. Fremdriftskobling

1. Ljudtryck i överensstämmelse med EU-direktiv 2000/14/CE
2. Typgodkännningsmärke enligt direktiv 98/37/EU
3. Tillverkningsår
4. Effekt
5. Motorns hastighet i varv per minut
6. Gräsklippartyp
7. Tillverkningsnummer
8. Vikt i Kg. (om mer än 25 kg)
9. Tillverkarens namn och adress

11. Chassi
12. Motor
13. Kniv
14. Stenskydd
15. Uppsamlingssäck
16. Handtag
17. Accelerationskomando
18. Motorbromsspak
19. Driftkopplingsspak

1. Ljudtryk i overensstemmelse med EU-direktiv 2000/14/CE
2. Typegodkjennelse i henhold til EÜ-direktivet 98/37
3. Produksjonsår
4. Effekt
5. Motorens hastighet i omdreininger pr minutt
6. Gressklippertype
7. Serienummer
8. Vekt i kg. (hvis mer enn 25 kg)
9. Produsentens navn og adresse

11. Chassis
12. Motor
13. Kniv
14. Steinskjerm
15. Oppsamlingssekk
16. Håndtak
17. Akselrasjonskommando
18. Motorbremsespake
19. Drivkoplingsspake

1. Äänitehotaso täyttää EU-Direktiivin 2000/14/EY vaatimukset
2. EU-Direktiivin 98/37/ETY mukainen vaatimustenmukaisuusmerkki
3. Valmistusvuosi
4. Nimellinen teho
5. Moottorin käynnin nopeus kierroksina/minuutti
6. Ruohonleikkurin malli
7. Sarjanumero
8. Paino kiloina (jos enemmän kuin 25 kg)
9. Valmistajan nimi ja osoite

11. Kehikko
12. Moottori
13. Terä
14. Kivisuoja
15. Ruohonkeruusäkki
16. Varsi
17. Kaasun säädin
18. Moottorin jarrua säätelevä vipu
19. Itsevedon käynnistävä vipu

1. Garantovaná hladina akustického výkonu podle směrnice 2000/14/CE
2. Značka o shodě výrobku s upravenou směrnicí 98/37/EHS
3. Rok výroby
4. Jmenovitý výkon
5. Rychlost motoru v ot/min
6. Typ sekačky
7. Výrobní číslo
8. Hmotnost v kg (při hmotnosti vyšší než 25 kg)
9. Jméno a adresa výrobce

11. Skříň sekačky
12. Motor
13. Nůž
14. Ochranný kryt
15. Sběrací koš
16. Rukojeť
17. Plynová páčka
18. Brzda motoru
19. Páka zapínání pojezdu

BESKRIVELSE AV SYMBOLENE SOM VISES PÅ KONTROLLKNAPPENE (hvor slike finnes)
BESKRIVNINGAR ÖVER SYMBOLER SOM ÅTERGES PÅ KONTROLLERNA (där det avses)
BESKRIVELSE AF SYMBOLERNE PÅ BETJENINGERNE (hvor disse er påtænkt)
OHJAUSLAITTEISSA OLEVIEN MERKKIEN KUVAUS (mikäli esiintyvät)
POPIS SYMBOLŮ UVEDENÝCH NA OVLÁDÁNÍ (je-li součástí)

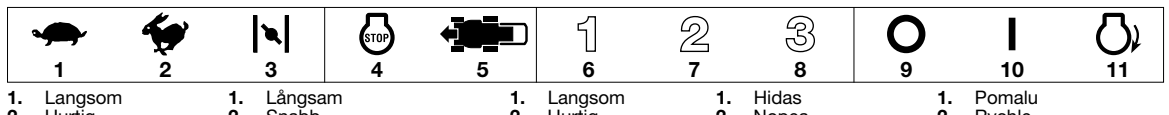

1. Langsom	1. Långsam	1. Langsom	1. Hidas	1. Pomalu
2. Hurtig	2. Snabb	2. Hurtig	2. Nopea	2. Rychle
3. Chokehåndtak	3. Choke	3. Choker	3. Starter	3. Startování
4. Stans av motoren	4. Stänga av motorn	4. Stop af motor	4. Pysäytys	4. Zastavení motoru
5. Fremdrift tilkoplet	5. Transmission inkopplad	5. Træk indkoblet	5. Veto päällä	5. Zařazený pohon
6. 1. hastighet	6. 1. hastighet	6. 1. hastighed	6. 1. nopeus	6. 1. rychlost
7. 2. hastighet	7. 2. hastighet	7. 2. hastighed	7. 2. nopeus	7. 2. rychlost
8. 3. hastighet	8. 3. hastighet	8. 3. hastighed	8. 3. nopeus	8. 3. rychlost
9. Stans	9. Stopp	9. Stop	9. Pysäytys	9. Vypnuto
10. Gir	10. Växeln	10. Drift	10. Käynnissä	10. Zapnuto
11. Start	11. Start	11. Tænding	11. Käynnistys	11. Startování

SIKKERHETSBESTEMMELSER - Gressklipperen må brukes med varsomhet. På maskinen finnes noen plater som viser symboler for de viktigste forsiktighetsreglene ved bruk. Symbolene er forklart nedenfor. Vi anbefaler at avsnittene om sikkerhet i de forskjellige kapitlene i dette heftet leses nøye.

SÄKERHETSFÖRESKRIFTER - Gräsklipparen bör användas med försiktighet. På maskinen finns vissa etiketter, som visar symboler för att erinra om de viktigaste försiktighetsåtgärderna vid dess användning. Symbolernas betydelse förklaras nedan. Noggrann genomläsning av säkerhetsbestämmelserna under respektive kapitel i denna handbok rekommenderas..

SIKKERHEDSFORSKRIFTER - Plæneklippere bør benyttes med forsigtighed. Derfor er der på maskinerne påsat etiketter med symboler, som henviser til sikkerhedsforskrifterne. Betydningen af disse symboler er forklaret nedenfor. Endvidere råder vi til omhyggeligt at læse kapitlet om sikkerhedsforskrifter, som du finder i denne betjeningsvejledning

TURVALLISUUSSÄÄNNÖKSET - Ruohonleikkuria on käytettävä varovaisesti. Tämän vuoksi koneeseen on kiinnitetty kuvamerkkejä, jotka osoittavat tärkeimmät käyttöön liittyvät varoitukset. Niiden selitykset on esitetty seuraavassa. Me kehotamme sinua lukemaan erittäin tarkasti turvallisuussäännöt, jotka on annettu ohjekirjassa niille varatussa luvussa.

BEZPEČNOSTNÍ PŘEDPISY - Vaše sekačka musí být používána s opatrností. Proto byly na samotném stroji umístěny výstražné štítky se symboly, které vás nabádají k opatrnosti. Jejich smysl je vysvětlen níže. Radíme Vám aby jste si velmi pozorně prečetli normy bezpečného použití uvedené ve zvláštní kapitole této příručky.

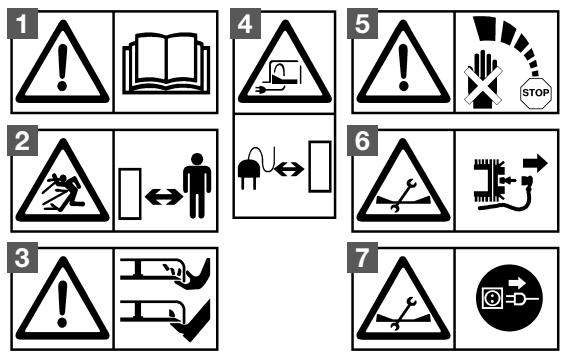

1. Obs: Les gjennom håndboken før maskinen tas i bruk.

2. Risiko for flyende gjenstander. Hold personer unna arbeidsstedet under bruk.

3. Fare for skjæreskader. Kniver i bevegelse. Føtter eller hender må ikke stikkes inn i knivhuset.

4. Kun gressklippere med elektrisk varmemotor.

5. Obs: Kniven fortsetter å rotere i en viss tid etter at maskinen er slått av.

6. Advarsel: Trekk ut tennplugghodet før hvert vedlikeholdsarbeide eller reparasjon.

7. Kun gressklippere med elektrisk varmemotor.

1. Obs: Läs igenom handboken före maskinens användning.

2. Risk för flygande partiklar. Obehöriga får inte vistas i arbetsområdet.

3. Risk för skärskador. Knivar i rörelse. Stick inte fötter eller händer i knivhuset.

4. Endast för gräsklippare med elmotor

5. Obs: Bladet fortsätter att rotera en stund efter att man stängt av maskinen

6. Obs: Dra ut tändstiftets huv före varje underhållningsarbete eller reparation.

7. Endast för gräsklippare med elmotor

1. Vigtigt: Læs betjeningsvejledningen før maskinen tages i brug.

2. Risiko for stenudslyngning. Ingen personer bør opholde sig i arbejdsområdet, når maskinen er i brug.

3. Risiko for skader. Knive i bevægelse. Stik ikke fødder eller hænder ind i rotorhuset.

4. Kun for plæneklippere med elektrisk motor.

5. Advarsel: Når maskinen slukkes, fortsætter kniven med at dreje i nogen tid.

6. Advarsel: Fjern tændrørsledningen fra tændrøret inden påbegyndelse af reparation eller vedligeholdelse.

7. Kun for plæneklippere med elektrisk motor.

1. Huomio: Lue käyttöohjekirja ennen ruohonleikkurin käyttöä.

2. Sinkoutuvien esineiden vaara. Asiattomat henkilöt eivät saa oleskella työskentelyalueella koneen käytön aikana.

3. Leikkausvahinkojen vaara. Liikkuvat terät. Älä aseta jalkojasi tai käsiäsi terätilaan.

4. Ainoastaan sähkömoottorilla varustetut ruohonleikkurit.

5. Huom.: Terä pyörii laitteen sammuttamisen jälkeen vielä hetken

6. Huomio: Irrota sytytystulpan suojus ennen huoltoa tai korjausta

7. Ainoastaan sähkömoottorilla varustetut ruohonleikkurit.

1. Pozor: Před použitím stroje je třeba si pozorně přečíst návod k použití.

2. Nebezpečí odletujících předmětů. Během použití stroje zajistěte bezpečnou vzdálenost jiných osob od stroje.

3. Riziko pořezání. Pohybující se nože. Nevkládejte nikdy ruce ani nohy dovnitř prostoru nožů.

4. Jen pro sekačku s elektrickým motorem.

5. Pozor: Nůž se otáčí určitou chvíli i po vypnutí stroje

6. Upozornění : Před vykonáním jakékoli údržby nebo opravy sejměte kabelovou koncovku ze zapalovací svíčky.

7. Jen pro sekačku s elektrickým motorem.

NO SIKKERHETSBESTEMMELSER
MÅ FØLGES NØYE

A) OPPLÆRING

1) Les nøye gjennom instruksjonene. Lær deg å kjenne igjen kontrollene og å bruke gressklipperen riktig. Lær deg å stoppe motoren hurtig.
2) Bruk kun gressklipperen til det den er beregnet til, dvs. kun til å klippe og samle sammen gress. Annen bruk kan være farlig og kan skade maskinen.
3) Gressklipperen skal ikke brukes av barn eller av personer som ikke er tilstrekkelig kjent med instruksjonene. Lokale bestemmelser kan angi en tillatt minstealder for bruk.
4) Bruk aldri gressklipperen:
– i nærheten av personer, spesielt barn eller dyr;
– hvis brukeren har tatt legemidler andre stoffer/drikker som kan redusere brukerens reflekser og oppmerksomhet.
5) Ikke glem at det er brukeren som er ansvarlig for uforutsette ulykker som går ut over andre personer og deres eiendeler.

B) KLARGJØRING

1) Bruk alltid kraftig skotøy og lange bukser når du bruker gressklipperen. Gressklipperen må ikke brukes når du går barbent eller bruker åpne sko.
2) Kontroller nøye hele arbeidsområdet. Fjern alt som kan trekkes inn i og deretter kastes ut av maskinen (steiner, kvister, jerntråder eller andre gjenstander).
3) OBS! FARE! Bensin er lett antennelig.
– oppbevar bensinen i en bensinkanne;
– bruk en trakt for å fylle på brennstoffet. Dette må gjøres utendørs. Unngå å røyke under påfyllingen. Hver gang du skal håndtere drivstoffet må du;
– fylle på før motoren startes - ikke fyll på drivstoff eller fjern tanklokket nå motoren er i gang eller er varm;
– ikke starte motoren dersom det lekker ut bensin. Unngå å skape brannfare ved å fjerne gressklipperen fra det området hvor lekkasjer har skjedd til drivstoffet er dunstet bort og bensingassene har løst seg opp;
– sett alltid lokkene på tanken og bensinkannen tilbake på plass med en gang, og kontroller at lokkene er tette og skikkelig satt på plass.
4) Bytt ut slitte lyddempere.
5) Foreta en generell kontroll før hver bruk, kontroller spesielt knivenes utseende, og at skruene og knivene ikke er slitte eller skadet. Bytt ut hele knivblokken og de skadde eller slitte skruene, slik at balansen opprettholdes.
6) Før gressklipperen flyttes må dekslene til utkaståpningene settes på plass (gressbeholder eller steinskjerm).

C) UNDER BRUK

1) Motoren må ikke startes i lukkede rom, hvor farlige forbrenningsgasser kan samles.
2) Arbeid kun i dagslys eller i tilsvarende god belysning.
3) Om mulig må du unngå å arbeide når gresset er vått.
4) Kontroller at det alltid er skikkelige støttepunkter i skrått terreng.
5) Spring aldri - gå. Brukeren må ikke la seg trekke av gressklipperen.
6) Klipp alltid på tvers av hellende terreng, ikke opp og ned.
7) Vær spesielt forsiktig når du bytter retning i sterkt skrånende terreng.
8) Ikke bruk gressklipperen i terreng som heller mer enn 20°.
9) Vær spesielt forsiktig når gressklipperen trekkes mot deg.
10) Knivene må stoppes når gressklipperen må skråstilles, for eksempel ved flytting eller kryssing av overflater uten gress, eller når den skal flyttes fra eller til arbeidsområdet.
11) Bruk aldri gressklipperen hvis beskyttelsen er skadet, eller uten gressbeholder eller steinskjerm.
12) Motorinnstillingene må ikke endres. La ikke motoren få for høyt turtall.
13) Ved modeller med drivhjul, må hjuldriften frakoples før motoren settes i gang.
14) Sett på motoren som forklart i instruksjonene og hold føttene langt borte fra kniven.
15) Gressklipperen må ikke stilles på skrå når den skal startes. Start den på et plant underlag uten hindringer eller høyt gress.
16) Hender eller føtter må aldri holdes under eller i nærheten av roterende deler. Stå alltid langt fra utkasteråpningene.
17) Når gressklipperen er i gang må den ikke løftes eller flyttes.
18) Stopp motoren og ta ut tennpluggkabelen:
– før hvert inngrep under knivskiven og før utkastrennen renses.
– før gressklipperen kontrolleres, rengjøres og før du begynner å arbeide på den.
– etter å ha slått mot et fremmedlegeme. Kontroller eventuelle skader på gressklipperen. Reparer den, om nødvendig, før den tas i bruk igjen.
– hvis gressklipperen begynner å vibrere unormalt (finn frem til årsaken til vibrasjonen og korriger feilen).
19) Stopp motoren:
– hver gang gressklipperen står uten tilsyn. Med modeller med elstart skal også nøkkelen tas ut;
– før du fyller på bensin;
– hver gang gressbeholderen skal tas av eller settes tilbake på plass;
– før klippehøyden skal justeres.
20) Reduser gassen før motoren stoppes. Steng av drivstofftilførselen når arbeidet er avsluttet, og følg instruksjonene i motorhåndboken.
21) Hold alltid sikkerhetsavstanden fra den roterende kniven når du arbeider, dvs. håndtakets lengde.

D) VEDLIKEHOLD OG LAGRING

1) Hold muttere og skruer godt tildratt, slik at maskinen alltid er i god operativ stand. Et regelmessig vedlikehold er viktig for sikkerheten og for å opprettholde prestasjonsnivået.
2) Gressklipperen med bensin i tanken må ikke oppbevares i et rom hvor bensingassene kan nås av åpen ild, gnister eller utsettes for kraftige varmekilder.
3) La motoren bli avkjølt før du setter bort gressklipperen.
4) For å redusere brannfaren skal motoren, utløpet og lyddemperen, batterikassen og bensintanken være fri for gressrester, løv eller overflødig fett. Etterlat ikke en beholder med hageavfall innendørs.
5) Kontroller jevnlig at steinskjermen og gressbeholderen ikke er skadet eller utslitt.
6) Må tanken tømmes, skal det skje utendørs, og med kald motor.
7) Bruk alltid arbeidshansker når kniven skal demonteres eller settes tilbake på plass.
8) Kontroller at kniven balansere når den slipes.
9) For sikkerhets skyld må ikke gressklipperen brukes dersom noen av delene er utslitte eller skadet. Skadede eller utslitte deler må byttes ut, aldri repareres. Bruk kun originale reservedeler (knivene må alltid være merket med ⚠). Deler med annen kvalitet kan skade maskinen og redusere sikkerheten.
10) Hver gang maskinen skal flyttes, transporteres eller snus, gjør følgende:
– ta på solide arbeidshansker;
– ta tak i maskinen på sikre steder, og ta hensyn til maskinens vekt, samt fordelingen av vekten.

FI TURVALLISUUSSÄÄNNÖT
NOUDATA TARKASTI

A) KOULUTUS

1) Lue tarkasti käyttöohjeet: Tutustu ohjauslaitteisiin ja ruohonleikkurin sopivaan käyttöön. Opi pysähdyttämään moottori nopeasti.
2) Käytä ruohonleikkuria siihen tarkoitettuun käyttöön, eli ruohon leikkaamiseen ja keruuseen. Muunlainen käyttö voi aiheuttaa vaaratilanteita tai koneen vaurioituimista.
3) Älä anna lasten tai laitetta tuntemattomien henkilöiden käyttää laitetta. Paikalliset lait voivat määrätä laitteen käytölle minimi-ikärajan, jota on ehdottomasti noudatettava.
4) Ruohonleikkuria ei saa koskaan käyttää
– muiden henkilöiden, etenkään lasten, tai eläinten läheisyydessä;
– jos käyttäjä on nauttinut lääkkeitä tai aineita, jotka voivat vaikeuttaa keskittymiskykyä ja refleksien toimintaa.
5) Muista, että ruohonleikkurin käyttäjä on vastuunalainen tapaturmista tai vahingoista, jotka hän aiheuttaa muille ihmisille tai heidän omaisuuksilleen.

B) VALMISTELU

1) Ruohonleikkauksen aikana, käytä tukevia jalkineita ja pitkiä housuja. Älä koskaan laita ruohonleikkuria käyntiin paljain jaloin tai sandaalit jalassa.
2) Tutki työkenttä tarkasti ja poista kaikki vieraat esineet, jotka voivat sinkoutua leikkurista tai vaurioittaa leikkuuyksikköä ja moottoria(kivet, rautalangat, luun palaset, oksat jne).
3) HUOMIO: VAARA! Bensiini on erittäin tulenarkaa.
– säilytä polttoaine asiaankuuluvissa säilyntäastioissa;
– lisää polttoainetta ruohonleikkuriin, suppilon avulla, vain taivasalla, älä tupakoi tämän työvaiheen aikana, samoin kuin ei koskaan polttoainetta käsitellessä;
– lisää polttoaine ennen moottorin käynnistämistä; älä lisää bensiiniä tai älä poista säiliön korkkia silloin kun moottori on käynnissä tai se on vielä kuuma;
– jos bensiiniä valuu ulos, älä sytytä moottoria, vaan vie ruohonleikkuri kauaksi bensiinillä kostuneelta alueelta ja vältä sytyttämästä tulta siihen asti kunnes polttoaine on täysin haihtunut ja bensiinin höyryt hajoittuneet;
– muista aina laittaa ja hyvin kiinnittää säiliön ja bensiinikanisterin korkit.
4) Vaihda vialliset äänenvaimentajat.
5) Ennen käyttöä, tarkista kone huolellisesti ja erityisesti sen leikkuuterät ja varmista etteivät ruuvit eivätkä leikkuuosat ole kuluneet tai vahingoittuneet. Vaihda kaikki vaurioituneet terät ja ruuvit, jotta terän tasapaino säilyisi esimerkillisenä.
6) Ennen työn alkua, asenna ruohonkeruuaukolle suojukset (kivisuoja tai ruohonkeruusäkki).

C) KÄYTÖN AIKANA

1) Älä käynnistä moottoria suljetussa paikassa, jossa voi kertyä hengenvaarallista häkää.
2) Työskentele ainoastaan päivänvalossa tai kyllin riittävässä keinovalossa.
3) Jos mahdollista, vältä työskentelyä märällä ruohikolla.
4) Varmista aina, että ruohonleikkuri tukeutuu oikeanomaisesti rinteiseen maaperään.
5) Älä koskaan juokse, vaan kävele; vältä olemasta ruohonleikkurin vetämänä.
6) Leikkaa ruoho rinteissä poikittain eikä koskaan ylös alas.
7) Ole eritttäin varovainen vaihtaessasi suuntaa rinteissä.
8) Älä leikkaa ruohoa rinteissä, joiden kaltevuussuhde on yli 20°.
9) Ole erittäin varovainen vetäessäsi ruohonleikkuria itseäsi kohden.
10) Sido terä, jos ruohonleikkuri on kallistuneena kuljetuksen aikana, ylittäessäsi ruohottomia aluieita ja silloin kun sitä kuljetetaan työalueille ja sieltä pois.
11) Älä koskaan käynnistä ruohonleikkuria ilman kivisuojusta tai ruohonkeruusäkkiä, tai jos koneen suojukset ovat vaurioituneet.
12) Älä muuntele moottorin säätimiä, äläkä käytä mootoria ylinopeudella.
13) Itsevetävän mallin ollessa kyseessä, laita vaihteisto vapaalle ennen moottorin käynnistämistä.
14) Käynnistä moottori varovasti ohjeiden mukaisesti ja pidä jalkasi hyvin kaukana terästä.
15) Älä kallista ruohonleikkuria sitä käynnistäessäsi. Käynnistä ruohonleikkuri aina tasaisella maaperällä, eikä pitkäruohoisella tai muuten esteisellä alueella.
16) Älä lähesty käsin tai jaloin pyöriviä osia. pysyttele aina kaukana ruohonkeruuaukosta.
17) Älä nosta tai kuljeta ruohonleikkuria moottorin käynnissä oltaessa.
18) Pysäytä moottori ja irrota sytytystulpan johto:
– ennen mitä tahansa toimea leikkutason alla tai ennen jätteiden kerääjän puhdistamista;
– ennen ruohonleikkurin huoltoa, puhdistusta tai tarkistusta;
– jos osut vieraaseen esineeseen. Varmista ettei ruohonleikkuri ole vahingoittunut ja huolla mahdolliset vauriot ennen sen uudelleen käyttöä;
– jos ruohonleikkuri alkaa oudosti täristä (Tutki heti tärinän syy ja korjaa se).
19) Pysäytä moottori:
– joka kerta kun jätät ruohonleikkurin yksin. Sähkökäyntisen mallin kyseessä ollessa, poista myös avain;
– ennen polttoaineen lisäystä;
– joka kerta kun laitat tai poistat ruohonkeruusäkin;
– ennen kun säädät leikkuukorkeuden.
20) Vähennä kaasua ennen moottorin pysäyttämistä. Sulje polttoaineen syöttö työn päätyttyä moottorin käyttöohjekirjan selosteen mukaisesti.
21) Työn aikana, säilytä varren pituinen turvaetäisyys pyörivästä terästä.

D) HUOLTO JA SÄILYTYS

1) Varmista aina, että ruuvit ja mutterit ovat tiukasti kiinni, jotta leikkuri olisi aina turvallinen ja käyttövalmis. Säännöllinen huolto on ehdoton turvallisuudelle ja suoritustason ylläpidolle.
2) Älä koskaan jätä ruohonleikkuria suljettuun tilaan tyhjentämättä bensiinitankkia, koska bensiinistä vapautuvat höyryt saattavat päästä kosketukseen liekin, kipinän tai kuumuuden lähteen kanssa.
3) Anna moottorin jäähtyä ennen ruohonleikkurin siirtämistä mihin tahansa tilaan.
4) Tulipalovaaran vähentämiseksi poista ruohonjätteet, lehdet tai ylimääräinen rasva moottorin, pakoputken, akun ja bensiinivaraston läheisyydestä. Älä jätä täysinäisiä ruohonkeruusäkkejä sisätilaan.
5) Tarkasta usein kivisuojan ja ruohonkeruusäkin tila ja mahdollinen kuluminen ja vaurioituminen.
6) Tyhjennä bensiinitankki aina ulkona ja moottorin ollessa kylmä.
7) Käytä suojakäsineitä aina terää käsitellessäsi.
8) Tarkista aina terän tasapaino ennen sen teroittamista.
9) Turvallisuuden nimessä, älä koskaan käytä konetta, jos sen osat ovat vaurioituneet tai kuluneet. Vaurioituneet ja kuluneet osat täytyy vaihtaa, eikä koskaan korjata. Käytä alkuperäisiä vaihto-osia (terissä on aina oltava valmistajan nimi ⚠). Alkuperäisiä erilaisemmat osat voivat vahingoittaa konetta ja alentaa sinun turvallisuuttasi.
10) Aina konetta liikuteltaessa, kuljetettaessa tai kallistettaessa, tulee:
- käyttää tukevia työkäsineitä;
- tarttua koneeseen kohdista joista saadaan varma ote, koneen paino ja sen jakautuminen huomioiden.

SV SÄKERHETSFÖRESKRIFTER
BÖR FÖLJAS NOGA

A) BRUKSANVISNING

1) Läs noggrant igenom instruktionerna. Lär att känna igen kontrollerna och att använda gräsklipparen på passande sätt. Lär att snabbt stänga av motorn.
2) Använd gräsklipparen till det ändamål den är avsedd, dvs. att endast klippa och samla ihop gräs. Annan användning kan vara farlig och skada maskinen.
3) Låt aldrig gräsklipparen användas av barn eller av personer, som inte känner till instruktionerna tillräckligt. Lokala bestämmelser kan ange en minimiålder för dess användning.
4) Använd aldrig gräsklipparen:
– i närheten av personer, speciellt barn, eller djur;
– om användaren har intagit läkemedel eller ämnen, som kan anses skadliga för hans reflexförmåga och uppmärksamhet.
5) Glöm inte, att användaren är ansvarig för eventuella olycksfall och oförutsedda händelser gentemot andra personer och deras egenskap.

B) FÖRBEREDELSE

1) Bär alltid kraftiga skor och långa byxor när gräset klipps. Använd inte gräsklipparen barfota eller med öppna skor.
2) Kontrollera noggrant hela arbetsområdet, avlägsna allt, som skulle kunna sugas in och kastas ut från maskinen eller skada skärenheten och motorn (stenar, kvistar, järntrådar, ben, etc..).
3) OBS!: FARA! Bensinen är lättantändlig.
– förvara bensinen i den därtill avsedda behållaren;
– använd en tratt för att röka under arbetet samt var gång man hanterar bränslet;
– fyll på med bränsle innan motorn sätts igång; tillför inte bensin och ta inte bort tankens lock när motorn är på eller är varm;
– sätt inte på motorn om bensin läcker ut och undvik, att orsaka brandfara genom att avlägsna gräsklipparen från området där bränslet har spillts, tills bränslet har dunstat bort och bensinångorna har upplöst sig;
– sätt alltid tillbaka tankens och bensinbehållarens lock och kontrollera, att locken är väl låsta.
4) Ersätt sliten ljuddämpare.
5) Utför en allmän kontroll före användning, och kontrollera särskilt noga knivarnas utseende, och att skruvarna och knivarna inte är nötta eller skadade. Ersätt hela knivblocket och de skadade eller utnötta skruvarna, så att balanseringen bibehålles.
6) Montera skydden på utblåset (säck eller stenskydd) innan arbetet sätts igång.

C) UNDER ANVÄNDNINGEN

1) Sätt inte på motorn i stängda utrymmen, där farliga koloxydgaser kan utvecklas.
2) Arbeta endast i dagsljus eller med en god belysning.
3) Unvik om möjligt, att arbeta när gräset är vått.
4) Kontrollera, att det alltid finns ordentliga stödpunkter på sluttande terräng.
5) Spring aldrig; gå. Användaren bör inte låta sig dras av gräsklipparen.
6) Klipp alltid tvärs över sluttande terräng, aldrig upp och ner.
7) Var särskilt försiktig vid byte av riktning i sluttande terräng.
8) Klipp aldrig på terräng, som har över 20° sluttning.
9) Var särskilt försiktig när gräskilipparen dras mot föraren.
10) Stoppa knivarna, om gräsklipparen måste lutas för bl. a. transport, vid korsning av ytor utan gräs och när gräsklipparen transporteras till och från ytan där gräset ska klippas.
11) Använd aldrig gräsklipparen om skydden är skadade, samt utan uppsamlare eller stenskydd.
12) Ändra inte motorns inställningar och låt den inte uppnå ett alltför högt motorvarvtal.
13) Vid modeller med drift ska hjuldriftens koppling frånkopplas, innan motorn sätts igång.
14) Sätt på motorn enligt instruktionerna och håll fötterna långt från kniven.
15) Luta inte gräsklipparen när den sätts igång. Sätt igång den på en plan yta utan hinder och högt gräs.
16) Håll aldrig händer och fötter i närheten eller under roterande delar. Stå alltid långt från gräsutkastningsöppningarna.
17) Lyft inte och transportera inte gräsklilpparen när den är igång.
18) Stoppa motorn och dra av tändstiftskabeln:
– före varje ingrepp under klippskivan och innan utkastningsrännan rensas;
– innan gräsklipparen kontrolleras, rengörs eller innan man börjar arbeta på den;
– efter att ha slagit emot ett främmande föremål. Kontrollera ev. skador på gräsklipparen och reparera om nödvändigt, innan maskinen används på nytt;
– om gräsklipparen börjar vibrera på onormalt sätt (sök genast orsaken till vibrationerna och åtgärda).
19) Stoppa motorn:
– var gång gräsklipparen står obevakad. Vid modeller med elstart ska även nyckeln borttagas;
– innan bränsle fylls på;
– var gång gräsuppsamlaren tas bort eller monteras på igen;
– innan klipphöjden ställs in.
20) Minska på gasen innan motorn stoppas. Stäng av bränsletillförseln när arbetet är slut och följ instruktionerna i motorns handbok.
21) Under arbetet, håll alltid säkerhetsavståndet från den roterande kniven, dvs. handtagets längd.

D) UNDERHÅLL OCH FÖRVARING

1) Håll muttrar och skruvar åtdragna för att alltid behålla maskinen i säkert arbetstillstånd. Ett regelmässigt underhåll är väsentligt för säkerheten och för att upprätthålla prestationsnivån.
2) Förvara aldrig gräsklipparen med bensin i tanken i ett rum, där bensinångorna kan nås av eldslåga, gnista eller stark värmekälla.
3) Låt motorn kallna innan gräsklipparen ställs bort.
4) För att minska brandrisken ska motorn, utloppet samt ljuddämparen, batterilådan och bensinförvaringsstället vara fria från gräsrester, löv eller överflödigt fett. Lämna inte behållare med klippt gräs inomhus.
5) Kontrollera ofta att stenskyddet och gräsuppsamlaren inte är alltför utnötta eller förslitna.
6) Om tanken måste tömmas, ska detta göras utomhus och med kall motor.
7) Använd arbetshandskar vid demontering och påmontering av kniven.
8) Se till at kniven balanseras när den slipas.
9) För säkerhets skull, använd aldrig maskinen om delar av den är utnötta eller skadade. Utnötta eller utslitna delar måsta bytas ut, aldrig repareras. Använd originalreservdelar (knivarna måste alltid vara märkta ⚠). Delar av annan kvalitet kann skada maskinen och minska säkerheten.
10) Var gång som man måste förflytta, transportera eller luta maskinen så måste man:
– bära robusta skyddshandskar;
– greppa maskinen så man får ett säkert tag genom att ta i beaktande dess vikt och fördelning.

DA SIKKERHEDSFORSKRIFTER
BØR FØLGES NØJE

A) GENERELLE RÅD

1) Læs betjeningsvejledningen omhyggeligt. Bliv fortrolig med plæneklipperens styring og dermed selve brugen af maskinen. Lær at slukke hurtigt for maskinen.
2) Brug kun plæneklipperen til det formål den er beregnet, dvs. klipning og opsamling af græs. Al anden brug af maskinen er farlig og kan skade denne.
3) Lad aldrig børn, eller personer, som ikke har det nødvendige kendsskab til plæneklipperen, bruge denne. Der kan lokalt være fastsat en minimum aldersgrænse for brug af plæneklipper.
4) Brug aldrig plæneklipper:
– med personer, specielt børn, eller dyr i nærheden;
– hvis brugeren har indtaget medicin el. lign., som kan forringe reflekser og opmærksomhed.
5) Vær opmærksom på at brugeren er ansvarlig for ulykker, som påføres andre personer eller deres ejendom.

B) FORBEREDELSE

1) Under arbejde med maskinen, sørg altid for at bære solide sko og lange bukser. Arbejd aldrig med bare fødder eller sandaler.
2) Før arbejdet påbegyndes bør området renses for fremmedllegemer, som kunne udslynges fra plæneklipperen eller beskadige knivblokken og motoren (sten, grene, jernstykker osv.)
3) OBS: FARE! Benzin er meget brandfarlig.
– opbevar brændstoffet i dertil beregnede dunke;
– fyld brændstof på ved hjælp af en tragt. Dette skal altid foregå i det fri og ryg aldrig under påfyldning af brændstof;
– fyld brændstof på før start af motor; påfyld aldrig benzin, og fjern aldrig tankens benzindæksel, når motoren er i gang eller stadig er varm;
– start ikke motoren, hvis der er spilt benzin, men flyt plæneklipperen fra det forurenede område for at undgå brand. Vent til benzindampene er forsvundet;
– Sørg altid for at stramme dækslet godt på både tank og benzindunk.
4) Udskift defekte lyddæmpere.
5) Før brug af plæneklipperen, foretag da et generelt eftersyn især af kniven. Kontroller at skruer og skær ikke er slidt eller beskadiget. Ved beskadigelse erstattes hele knivblokken og samtlige slidte eller ødelagte skruer, for at bibeholde balancen.
6) Før påbegyndelse af klipning, skal enten posen (græsopsamleren) eller skærmpladen monteres.

C) UNDER BRUG

1) Tænd aldrig motoren i et lukket rum; der kan opstå farlige kuliltedampe.
2) Arbejd kun ved dagslys eller godt kunstigt lys.
3) Undgå, om muligt, at klippe i vådt græs.
4) Pas på ikke at glide ved klipning på skråninger.
5) Løb aldrig, men gå; lad ikke plæneklipperen trække dig.
6) Klip altid en skråning på tværs og aldrig på langs.
7) Pas altid på, når der skiftes klipperetning på en skråning.
8) Klip aldrig på områder med en hældning på mere end 20°.
9) Pas på, når du trækker plæneklipperen mod dig selv.
10) Skal plæneklipperen transporteres over andre overflader end græs, afbryd da motoren og kontroller at kniven er i stilstand.
11) Benyt aldrig plæneklipperen, hvis beskyttelsesskærmen er beskadiget eller uden græsopsamler eller skærm.
12) Motorens justering bør ikke ændres, og det opgivne max. omdrejningstal må ikke hæves.
13) På modeller med fremdrift, skal hjuldriften frakobles før motoren startes.
14) Start motoren ifølge vejledningen, og hold fødderne i passende afstand.
15) Vip ikke maskinen ved start. Start plæneklipperen på en jævn overflade uden forhindringer og højt græs .
16) Kom ikke for nær ved klipperskjoldet med hænder og fødder, og stå altid i en passende afstand fra udkasteråbningen.
17) Plæneklipperen må hverken løftes eller transporteres når motoren kører.
18) Stop motoren og fjern tændrørsledningen fra tændrøret:
– før indgreb under klipperskjoldet eller rensning af græsudkastet;
– inden kontrol, rengøring eller reparation af plæneklipperen;
– efter påkørsel af evt. sten; undersøg om klipperen er beskadiget og reparer eventuelt for at fortsætte arbejdet;
– hvis plæneklipperen begynder at vibrere, sørg hurtigt for at fjerne årsagen til denne vibration.
19) Stop motoren:
– når plæneklipperen bliver ladet uden opsyn. På elektriske modeller fjernes tændingsnøglen;
– før påfyldning af brændstof;
– hver gang opsamlingsposen bliver enten på - eller afmonteret;
– før regulering af klippehøjde.
20) Før gasreguleringshåndtaget mod stop for motoren stoppes. Luk for brændstofstilførslen efter brug, ifølge vejledningen i instruktionsbogen.
21) Under arbejdet bør der altid holdes en passende sikkerhedsafstand fra klipperskjoldet, dvs. styrets længe.

D) VEDLIGEHOLDELSE OG OPBEVARING

1) Lad bolte og skruer forblive monteret og strammet, så maskinen altid er klar til brug. Det er vigtigt for plæneklipperens sikkerhed og ydelse at foretage en regelmæssig vedligeholdelse.
2) Fyld aldrig brændstof på plæneklipperen i et rum, hvor benzindampene kan nå enten en flamme, gnist eller stærk varme.
3) Lad motoren køle af inden plæneklipperen sættes i et rum.
4) For at mindske risikoen for brand, skal følgende holdes rent for blade, grene og olie: motor, lyddæmper, batteriholder og brændstofsbeholder. Efterlad ikke kasser med afklippet græs i et lukket rum.
5) Kontroller ofte skærmplade og græsopsamler for slid eller beskadigelse.
6) Hvis benzintanken skal tømmes, bør dette gøres i det fri og med afkølet motor.
7) Ved udskiftning af kniven benyttes arbejdshandsker.
8) Det er vigtigt at bibeholde knivens balance, når denne slibes.
9) Brug aldrig maskinen med slidte eller ødelagte dele af hensyn til sikkerheden. Defekte dele bør altid udskiftes og ikke repareres. Brug originale reservedele (knive skal være mærket ⚠). Reservedele af anden kvalitet kan beskadige maskinen og forringe sikkerheden.
10) Hver gang maskinen skal sættes i bevægelse, transportere eller skråstilles, skal De:
– Bære kraftige arbejdshandsker
– Tage fat i maskiner på steder, der muliggør et sikkert greb, under hensyntagen til vægten og fordeling af denne.

CS BEZPEČNOSTNÍ POKYNY
DODRŽUJTE VELMI PŘESNĚ

A) ZÁKLADNÍ POUČENÍ

1) Před prvním použitím sekačky si pečlivě prostudujte tento návod k použití. Seznamte se s ovládáním sekačky a nacvičte si, jak okamžitě vypnout sekačku.
2) Používejte sekačku výhradně k účelu, ke kterému je určena, to znamená k sekání trávy. Jakékoliv jiné použití může být nebezpečné a může způsobit poškození stroje.
3) Nedovolte, aby sekačku používaly děti, mladiství anebo osoby, které neumí sekačku obsluhovat. V každém státě je třeba respektovat zákony, které určují minimálni věk pro uživatele.
4) Nepoužívejte stroj za těchto podmínek:
– za přítomnosti osob, dětí nebo zvířat v blízkosti sekačky;
– v případě, že jste požil léky nebo látky, které snižují pozornost a oslabují reflexní činnost.
5) Jako obsluha nesete plnou odpovědnost vůči jiným osobám, které se zdržují v blízkém okolí pracovního prostoru, a za škody způsobené na předmětech ve vlastnictví jiných osob.

B) PŘÍPRAVA

1) Během práce se sekačkou používejte pevnou uzavřenou obuv a kalhoty s dlouhými nohavicemi. Nikdy nezapínejte sekačku, pokud jste bosi nebo v otevřených sandálech.
2) Než začnete sekat, vyčistěte sekanou plochu od pevných předmětů (např. Kamenů, větví, drátů, kostí apod.), které mohou být nožem sekačky zasaženy. Prudký náraz nože do pevné překážky může být příčinou poškození sekačky nebo motoru.
3) POZOR: NEBEZPEČÍ! Benzín je hořlavina I. třídy
– palivo skladujte pouze v nádobách k tomuto použití určených;
– pro doplňování paliva používejte nálevku, palivo doplňujte na volném nebo dobře větraném místě, při manipulaci s palivem zásadně nekuřte;
– palivo doplňujte před nastartováním motoru, nesnímejte víčko palivové nádrže a nedoplňujte palivo za chodu motoru nebo je-li motor horký;
– rozlijete-li palivo, nepokoušejte se nastartovat motor, ale přesuňte sekačku na jiné místo a zabraňte možnosti vzniku požáru, dokud se rozlité palivo nevypaří a výpary se nerozptýlí;
– po dolití nádrže nezapomeňte našroubovat a pečlivě dotáhnout víčko nádrže i nádoby s palivem.
4) Nahraďte vadný tlumič výfuku.
5) Před použitím stroje si ověřte jeho celkový stav, zvláště vzhled nožů, zkontrolujte, zda šrouby a nůž nejsou poškozené anebo opotřebované. Nahraďte příslušné části řezací jednotky a poškozené nebo opotřebované šrouby pro dodržení správného vyvážení.
6) Než začnete sekat, nasaďte ochranná zařízení pro výstup (sběrací koš nebo ochranný kryt).

C) BĚHEM POUŽITÍ

1) Nenechávejte běžet motor v uzavřeném prostoru, kde se mohou nahromadit výfukové plyny obsahující jedovatý kysličník uhelnatý.
2) Sekačku používejte pouze za denního světla nebo za velmi dobrého umělého osvětlení.
3) Pokud je to možné, nepracujte se sekačkou ve vlhké trávě nebo za deště.
4) Zajistěte vždy dostatečnou oporu sekačky na nakloněných terénech.
5) Během sekání choďte, nikdy neběhejte, nevozte se a nenechte se sekačkou táhnout.
6) Pracujte se sekačkou vždy po vrstevnici, nikdy ne po spádnici.
7) Při změně směru sekání ve svahu buďte zvlášť opatrní.
8) Nepoužívejte sekačku na svazích s větším sklonem než 20°.
9) Dbejte zvýšené opatrnosti v okamžiku, kdy táhnete sekačku směrem k sobě.
10) Před přejížděním beztravnatých ploch, před nakláněním a přenášením sekačky vždy vypněte sekačku a počkejte, až do úplného zastavení nože.
11) Nespouštějte nikdy sekačku, jsou-li poškozeny nebo nesprávně nasazeny bezpečnostní kryty anebo bez sběracího koše a ochranného krytu.
12) Neprovádějte žádné úpravy motoru, nezvyšujte počet otáček nastavený výrobcem motoru.
13) U modelů s pohonem kol je nezbytné vypnout pohon kol před tím, než uvedete motor do chodu.
14) Při spouštění motoru buďte opatrní, ruce a nohy držte v bezpečné vzdálenosti od rotujících částí stroje.
15) Sekačku zapínejte na volné ploše bez překážek a vysoké trávy a nenaklánějte ji při startování motoru.
16) Během sekání nepřibližujte ruce a nohy k rotujícímu noži a vyhazovacímu otvoru sekačky.
17) Během chodu motoru sekačku nezdvihejte ani nepřenášejte.
18) Vždy vypněte motor a sejměte kabelovou koncovku ze zapalovací svíčky, pokud:
– budete provádět jakýkoliv zásah na skříni sekačky a před čištěním vyhazovacího kanálu;
– pokud budete provádět kontrolu, čištění anebo jakoukoliv práci na sekačce;
– po nárazu na cizí předmět ověřte případné škody na sekačce a proveďte patřičné opravy před opětovným použitím stroje;
– sekačka silně vibruje (okamžitě zjistěte a odstraňte příčinu vibrací).
19) Zastavte motor, pokud:
– opouštíte sekačku (u modelů vybavených el. startérem vyjměte klíček zapalování);
– budete doplňovat palivo;
– budete vyprázdňovat a znovu nasazovat sběrací koš;
– budete seřizovat výšku sekání.
20) Před vypnutím motoru snižte přívod plynu. Při ukončení práce se sekačkou zavřete přívod paliva, při této operaci postupujte podle návodu k obsluze motoru.
21) Během práce se sekačkou dodržujte bezpečnou vzdálenost od rotujícího nože, která je dána délkou rukojeti.

D) ÚDRŽBA A SKLADOVÁNÍ
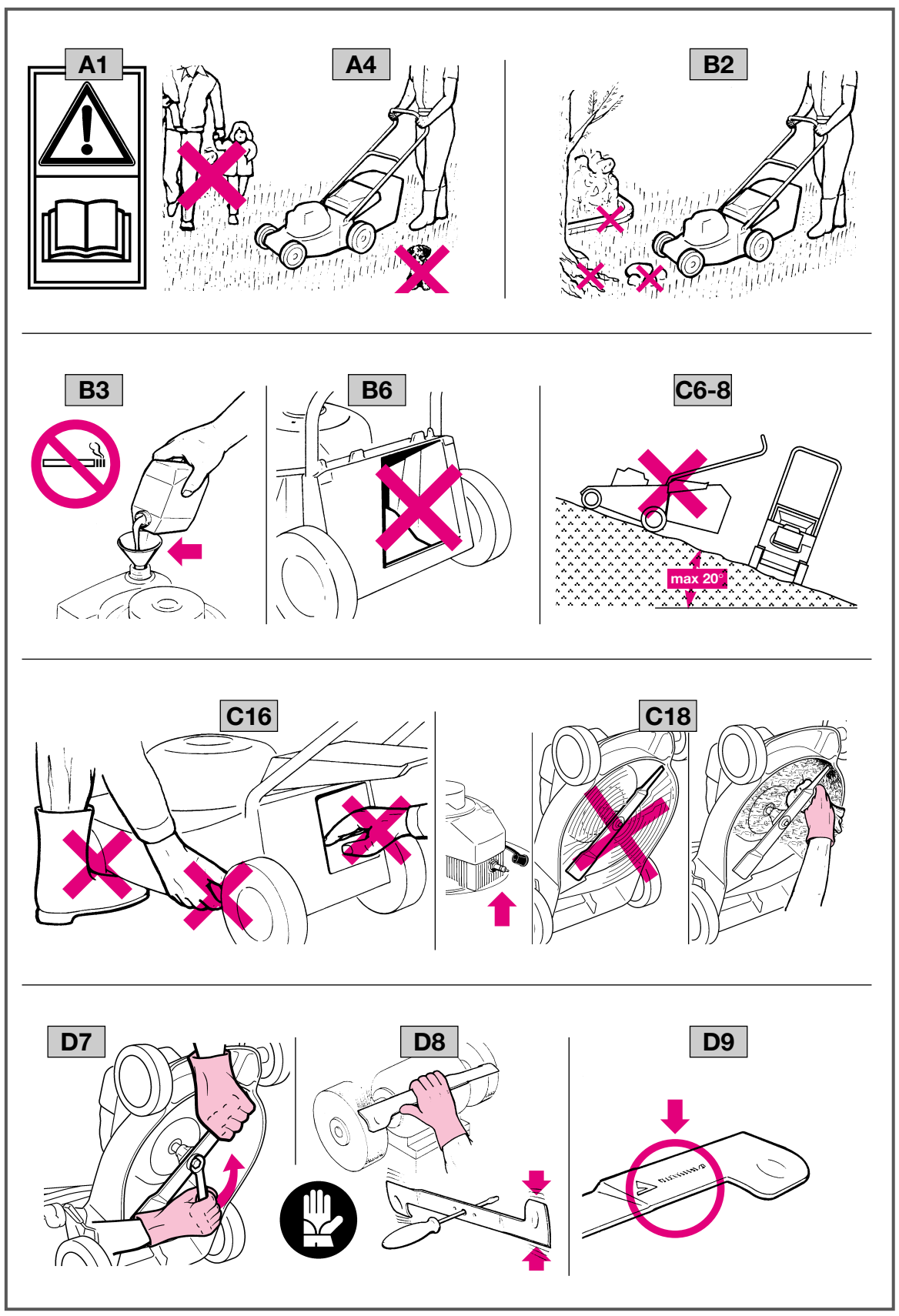
1) Šrouby a matice udržujte stále dotažené. Kontrolujte technický stav sekačky, aby její provoz byl bezpečný. Pravidelná údržba je nutná, jak pro dodržení bezpečnosti, tak pro zachování správného výkonu a funkčnosti sekačky.
2) Neskladujte sekačku s palivem v nádrži uvnitř budovy, ve které mohou výpary dosáhnout plamen, jiskru nebo silný zdroj tepla.
3) Před uskladněním sekačky nechejte motor vychladnout na dobře větraném místě.
4) Pro snížení nebezpečí požáru je třeba ze sekačky, zvláště pak z motoru, vyprazdňovacího kanálu, umístění baterie a místa uskladňování paliva odstranit zbytky posečené trávy, suché listí a přebytečný tuk. Posečenou trávu neuskladňujte v nádobách v uzavřené místnosti.
5) Pravidelně kontrolujte ochranný kryt a sběrací koš, nejsou-li poškozeny nebo opotřebovány.
6) Vypouštění paliva z nádrže provádějte venku. Před tím nechejte motor vychladnout.
7) Při demontáži a opětovné montáži nožů používejte vždy rukavice.
8) Po naostření nože je nezbytné dodržet jeho správné vyvážení.
9) Nepoužívejte sekačku s poškozenými nebo opotřebovanými díly a to z bezpečnostních důvodů. Takové části musí být vyměněny a nikoliv opraveny. Používejte vždy originální náhradní díly (nože musí být označeny značkou ⚠). Díly, které svou kvalitou neodpovídají originálům, mohou způsobit poškození sekačky a ublížení na zdraví.
10) Vždy při manipulaci se sekačkou, jejím přenášením nebo naklápěním:
- použijte pracovní rukavice;
- uchopte sekačku v místech, které umožňují bezpečné držení a tak, aby hmotnost stroje byla vyvážena.